<特注仕様>
1.リモコン組品をスティックリモコンパブリックタイプに変更したもの。

＊定格：AC100V-155W 50/60Hz
・最低必要水圧0.05MPa(流動時)
0.05MPa以下の場合、ウォシュレットの水勢が弱くなります。
・最高水圧は0.75MPaです。
注1：左給水専用です。
＊給排水位置が適切でないと、止水栓が製品に干渉することがあります。
＊製品背面に電源を設けないでください。
電源ボックスが製品と干渉し、メンテナンスできない場合があります。
＊電源ボックスは施工説明書にそって設置してください。
また、壁給水の真下部に電源ボックスを設置したり、給水用ホースと
電源ボックスを接触させないでください。感電・発火の原因になります。
＊本体左右側面は、給水フィルター・脱臭フィルターお手入れ時の
取りはずしなどのため、150mm以上の空間を確保してください。
注2：立て配管などがある場合は、立て配管などから150mm以上の
空間を確保してください。
＊リモコンはイメージ図です。
ボタンの数・配置・表示内容は
リモコン詳細図を参照ください。
＊上記以外の設置条件は、総合カタログ等に記載の
使用上の注意をご確認ください。

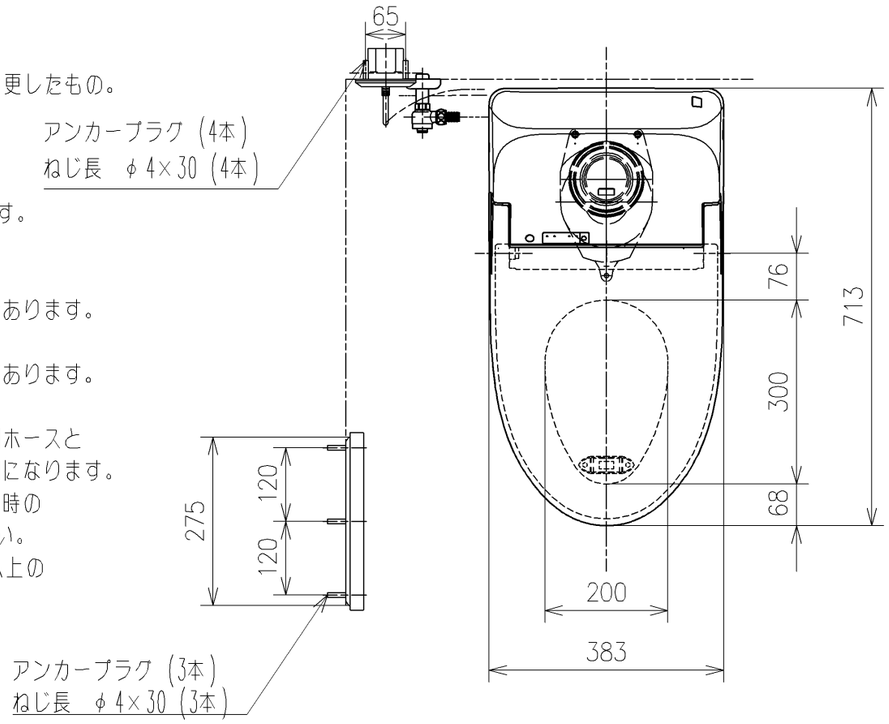

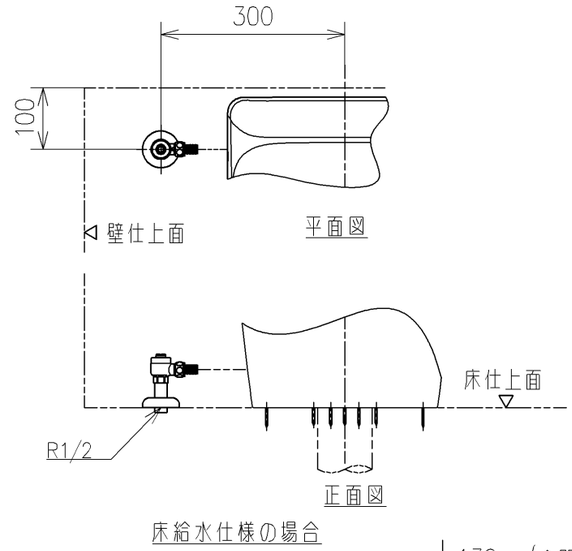

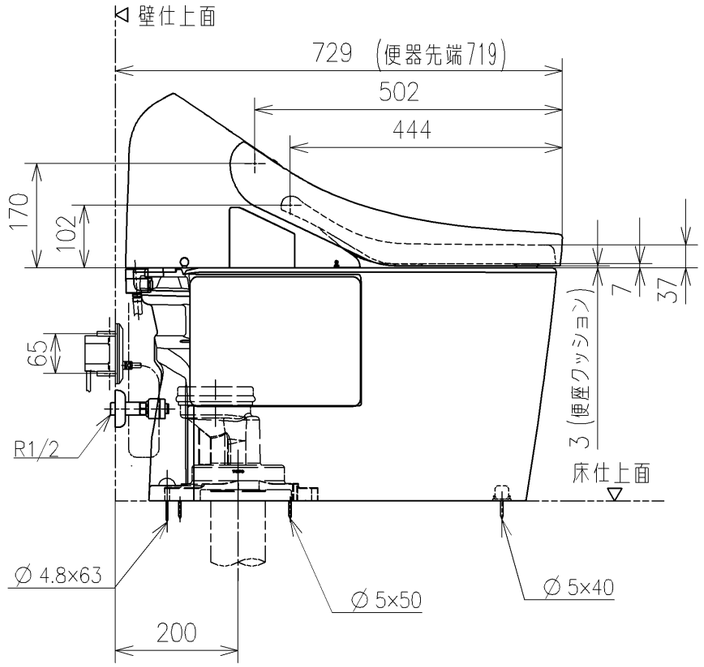

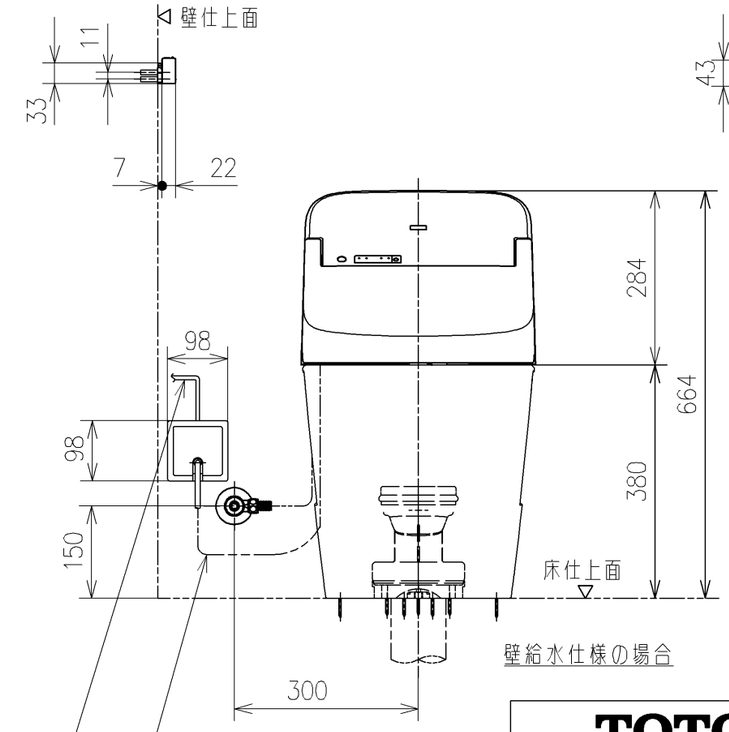

壁給水仕様の場合

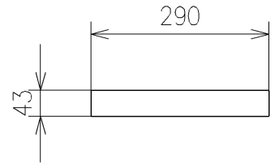

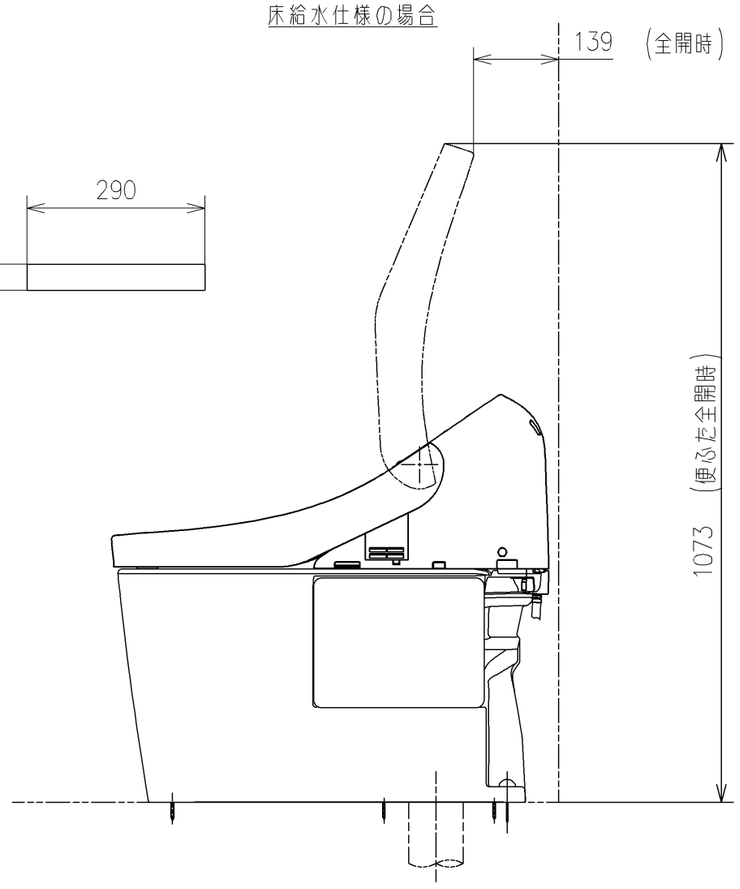

別途手配
電源電線 ： 600Vビニル絶縁ビニルシースケーブル平形
VVF 3芯 φ1.6 又は φ2.0

TOTO		単位 mm	名称 ホテル向けウォシュレット一体形便器
製図 宇田川	検図 庭野祥 川俣淳	日付 21-03-04	尺度 1：10
備考 床排水 200リモデル（CS880用）		機能部：TCF9201V46 陶器部：CS894BY	品番 CES9201YT46
			図番リビジョン -
A3			ページNo. 1/1 （改）

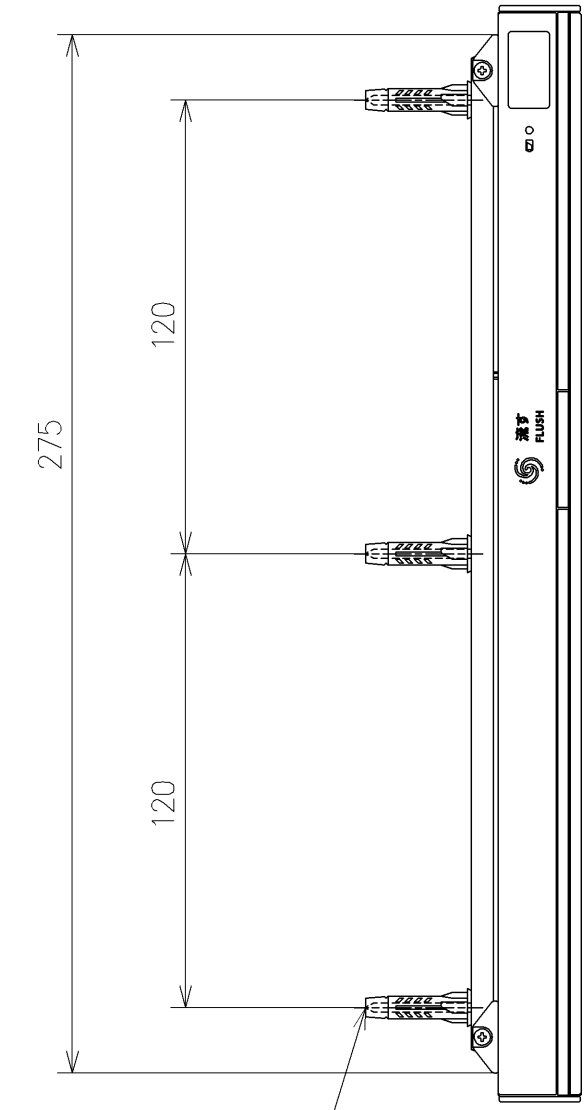

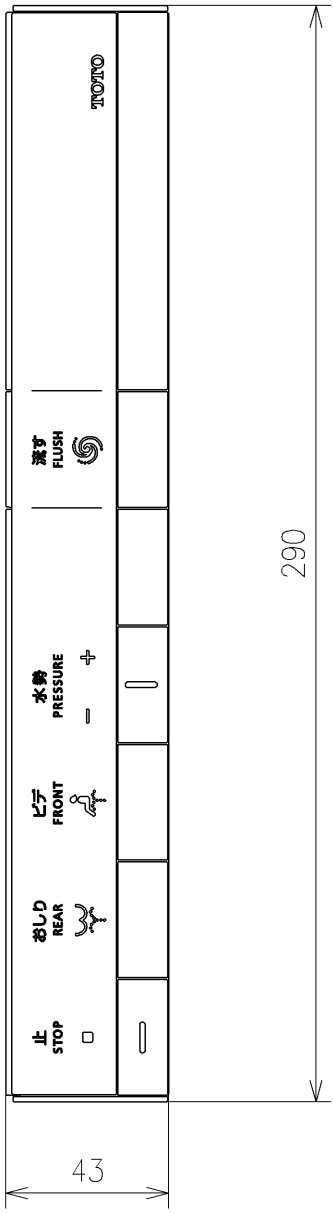

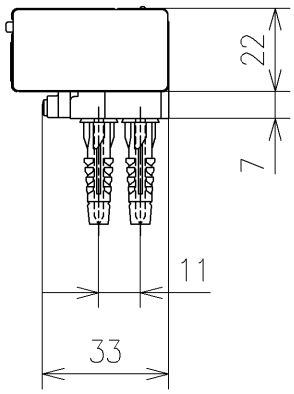

リモコン詳細図

TOTO		単位 mm	名称 ホテル向けウォシュレット一体形便器
製図 宇田川	検図 庭野祥	日付 21-03-04	尺度 1：2
備考		機能部：TCF9201V46	品番 CES9201YT46
		陶器部：CS894BY	図番リビジョン -
	A4	ページNo. 1/1	（改）